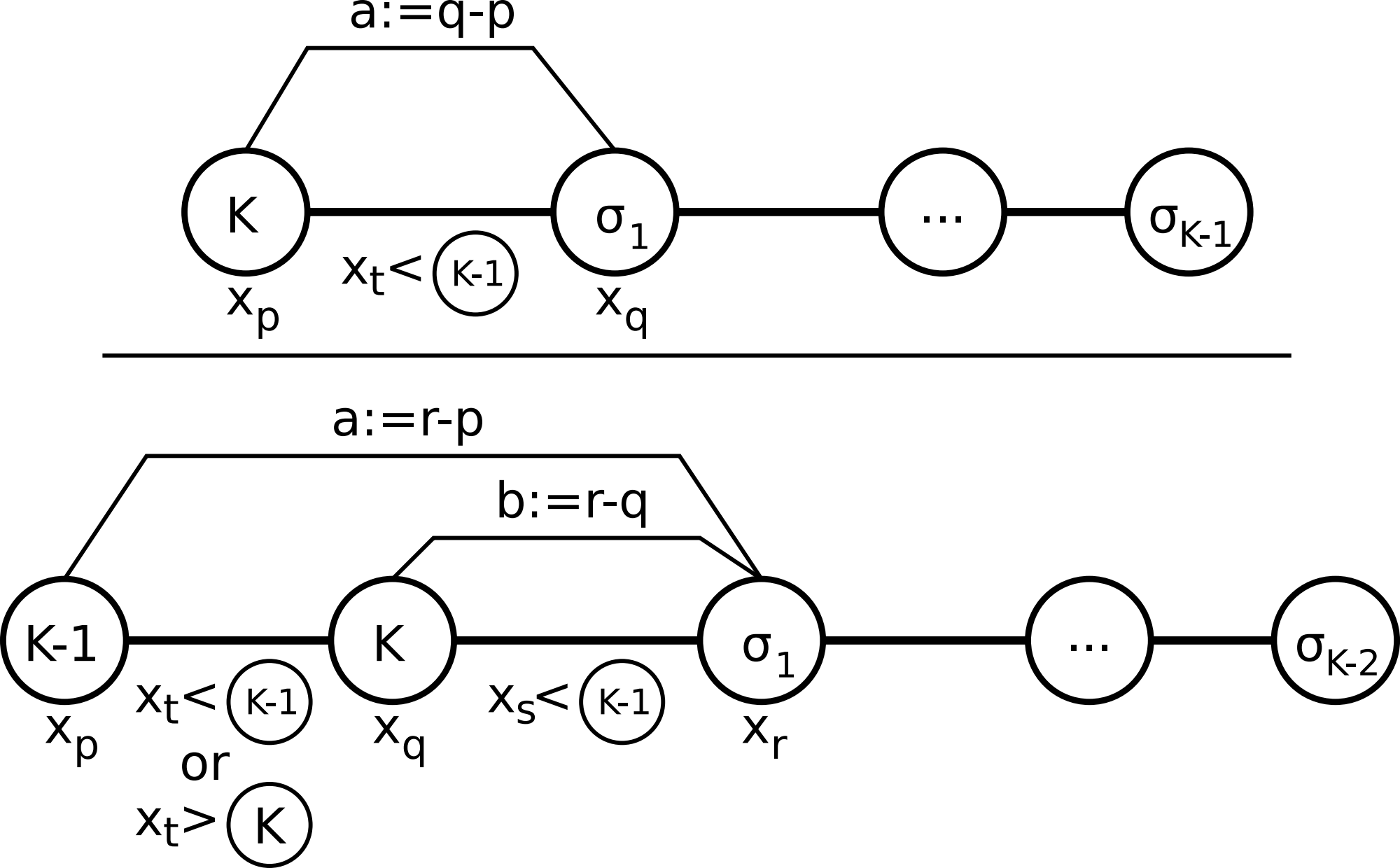
a:=q-p
K
σ1
...
σK-1
xt< K-1
xp
xq
a:=r-p
b:=r-q
K-1
K
σ1
...
σK-2
xt< K-1
or
xt> K
xs< K-1
xp
xq
xr